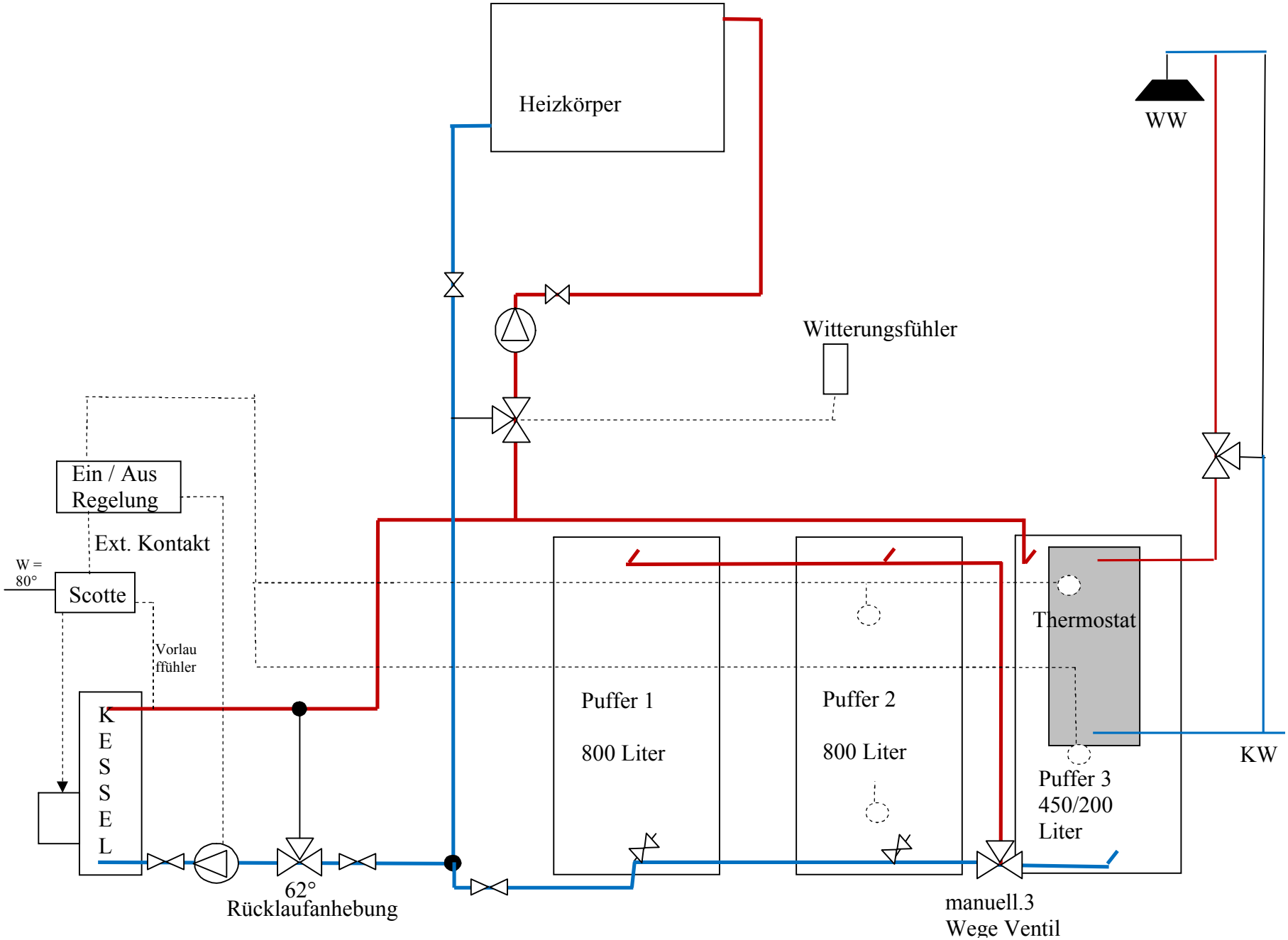
Heizkörper
WW
Witterungsfühler
Ein / Aus
Regelung
Ext. Kontakt
W =
80°
Scotte
Vorlau
ffühler
K
E
S
S
E
L
Puffer 1
800 Liter
Puffer 2
800 Liter
Thermostat
Puffer 3
450/200
Liter
KW
62°
Rücklaufanhebung
manuell.3
Wege Ventil